FICHA TÉCNICA - MUNDO MUNDIAL - Circo de Sur a Sur

DURACIÓN 1h
GÉNERO Todo público

DISTRIBUCIÓN
Dirección artística: Raquel Madrid - Nicanor De Elia
Interpretación: Sofia Acosta - Elena Ayala - Aurora Caja - Cam Ducuing - Jake Oob - Clara Reina - Maggie Rusak - Pietro Selva Bonino
Creación de iluminación: Manuel Colchero asistido por Clément Devys

CONTACTO TÉCNICO
Manuel Colchero: +34 6 53 67 69 63 - manuelcolchero@gmail.com

CONTACTO COORDINACIÓN - DIFUSIÓN
Gonzalo Andino: +34 6 47 26 47 00 - gonzalo.andino@noletia.com

CONTACTO PRODUCCIÓN
Rocío Álvarez: +34 6 23 18 86 93 - produccion@noletia.com

EQUIPO
8 artistas - 2 técnicos - 2 directores artísticos

CAMERINOS
Equipados con un punto de agua (sin botellas de plástico), vasos, baños, espejos iluminados, un perchero, toallas, y catering (té, café, frutas frescas, frutos secos, galletas, chocolate negro, quesos de cabra u oveja, embutidos, ensaladas, pan, etc.).

ESCENARIO
Dimensiones óptimas:

- Apertura: 16m
- Profundidad: 10m
- Altura: 8m

Un fondo de escenario y 2 bambalinas negras al fondo
(ver plano p3)
El resto del escenario estará vacío, sin bambalinas.
Si es necesario oscurecer los laterales, utilizar bambalinas verticales entre el telón delantero y las bambalinas traseras.
Todo el escenario debe estar cubierto con suelo de danza negro.

DECORADO - ACCESORIOS
(Ver p4)
Un tul de proyección blanco de 24m x 7m con un sistema de sujeción compuesto por pinzas a ciclorama, drizas, poleas y 4 placas para atornillar al suelo o lastrar con 30 kg cada una (x4).
Proveer el lastre necesario si no es posible atornillar las placas al suelo.

ACRÓBATA: CUERDA
(Ver p4)
Un punto de sujeción fijo a una altura mínima de 7m - CMU = 500daN (Carga máxima de uso).
Rigging: polea de retorno.
La compañía aporta el equipo necesario para la sujeción del aparato y la polea.

TÉCNICO

Por favor, tener en cuenta todos los puntos de esta ficha técnica.
Si no se puede cumplir alguna solicitud, contactar con el técnico del espectáculo para encontrar una solución adecuada.
Las áreas de sonido, iluminación y vídeo deben estar juntas.

SONIDO

(Ver p3)

Al llegar el equipo técnico, el sistema de sonido debe estar cableado y la consola preparada.
Se requiere la presencia de un técnico de sonido de la sala.
Sistema de difusión frontal adaptado al recinto y ecualizado.

Proveer:

- 2 monitores laterales H = 1,70m en las primeras bambalinas (AUX1 (L) y AUX2 (R) - Canales 3 y 4 post fader).
- Consola de sonido digital.
- 1 micrófono dinámico inalámbrico Shure BLX24 con pie.
- 1 micrófono dinámico SM58 con pie.
- 10 m de cableado junto al pie.

El sonido se ejecuta desde un ordenador con salida mini-jack.
Proveer una DI estéreo o 2 DI mono.

ILUMINACIÓN

(Ver p5)

Al llegar el equipo técnico, las luces deben estar instaladas, gelatinas colocadas y direccionadas.
Se requiere la presencia de un técnico de iluminación de la sala.

Las luces se adaptarán al recinto. Enviar la lista de materiales y los planos de la sala para la adaptación del plan de iluminación.
La iluminación del público se realiza con panoramas controlables en DMX. La iluminación se gestiona desde un ordenador.

VÍDEO

(Ver p6)

Proveer:

- Un proyector de vídeo.
  Intensidad: 5000 lúmenes mínimo.
  Contraste: 10.000:1 mínimo.
  Anchura de proyección: mínimo 7m en el tul de proyección en 16/9.
- Conexión HDMI del proyector a la cabina técnica.
- Un soporte para el proyector.
- Conexión RJ45 del router wifi en el escenario a la cabina técnica.
- Una pantalla de 15 o 17 pulgadas con entrada HDMI.

Captación en el escenario desde un teléfono.
Compartir pantalla mediante Miro Talk WebRTC C2C (videoconferencia en red local).
La compañía aporta el equipo de vídeo, el smartphone y el router wifi.

PLANNING

D-2: Pre-montaje de luces - Llegada del equipo técnico.
D-1: Montaje del decorado - Ajustes de luces - Pruebas de sonido - Llegada del equipo artístico.
Dia D: Ensayos - Representación - Desmontaje.

SONIDO Y PLANO DE ESCENA // MUNDO MUNDIAL - Circo de Sur a Sur

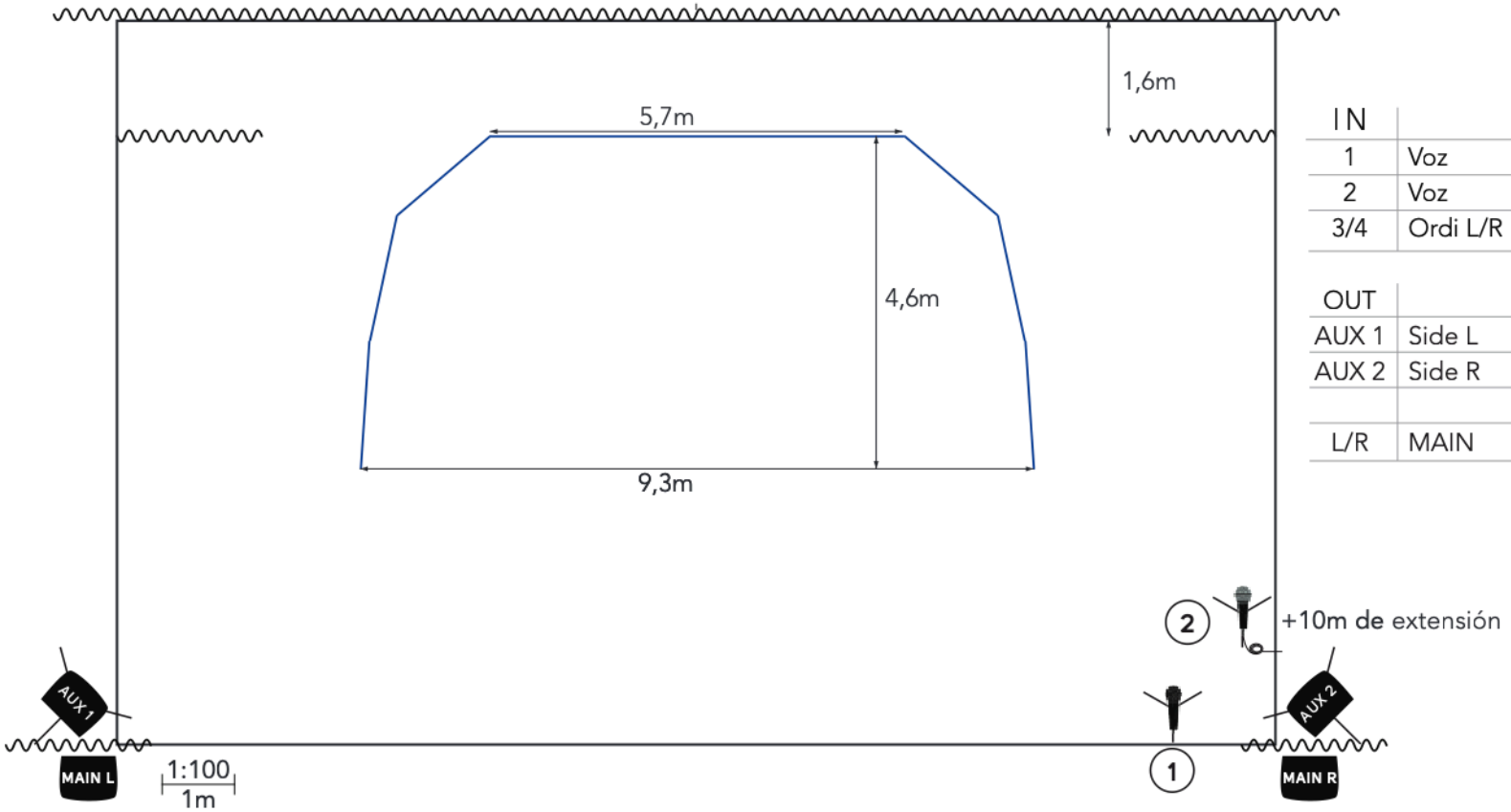

IN			
1	Voz	BLX24	Compresor
2	Voz	SM58	Compresor
3/4	Ordi L/R	DI stéréo	

OUT			
AUX 1	Side L	send 3 post	Insert EQ 2x31
AUX 2	Side R	send 4 post	Insert EQ 2x31
L/R	MAIN		Insert EQ 2x31

MAIN L — Sistema de difusión frontal adaptado y ecualizado en 2 x 31 bandes

AUX 1 — Retornos laterales estéreo y ecualizados en 2 x 31 bandes. H=1,70m

(1) — Números de canal

1 micrófono dinámico HF tipo Shure BLX24

1 micrófono dinámico SM58 con extensión de 10m

2 soportes de micrófono

Consola de sonido digital

DECORADO // MUNDO MUNDIAL - Circo de Sur a Sur

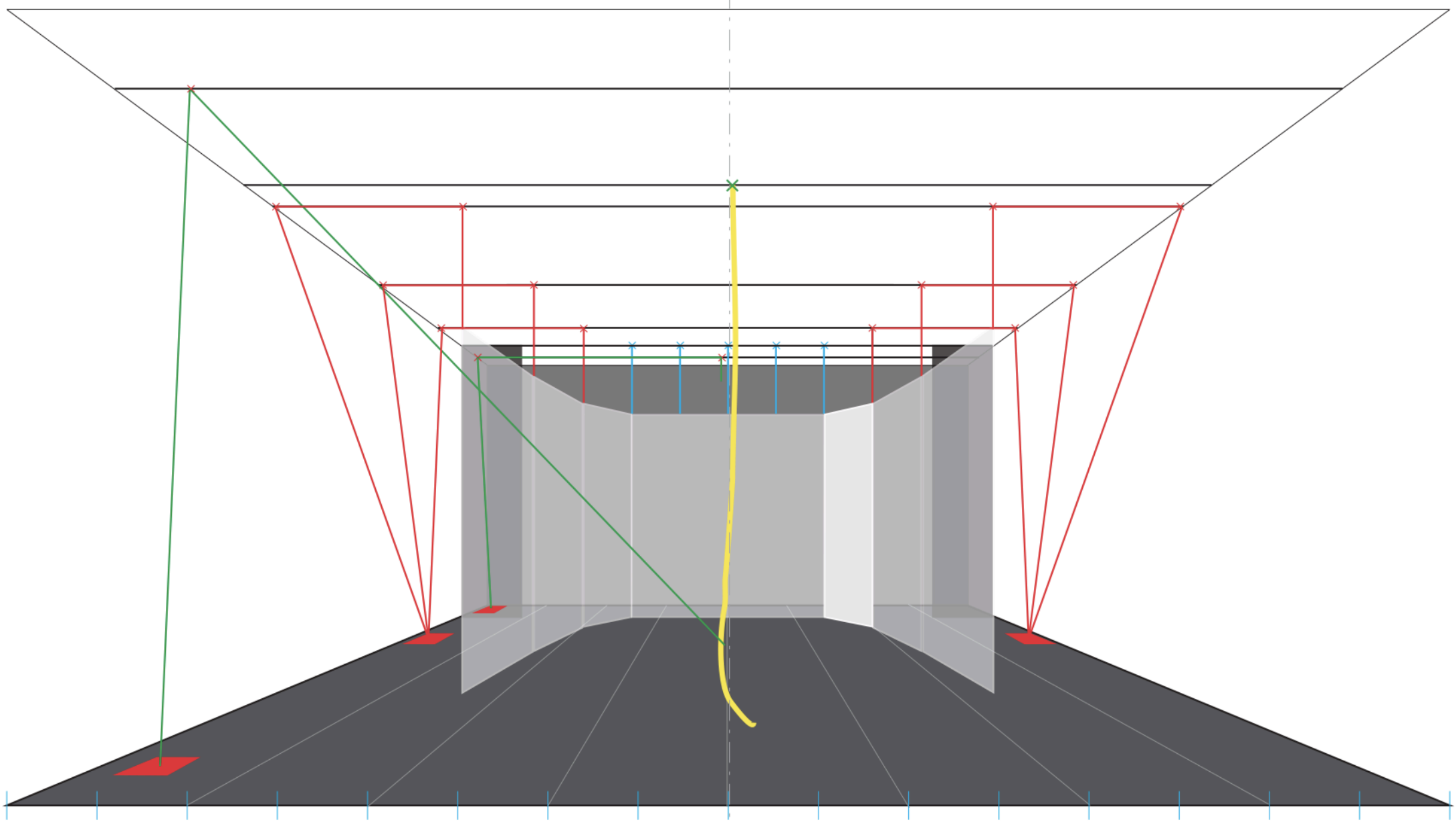

× Punto de anclaje con polea

× Punto de anclaje fijo

× Punto de anclaje para cuerda de aparato - CMU = 500 daN

Cuerda sobre poleas

Cuerda fija

Cuerda de rigging

Placas de suelo para atornillar o lastrar con una carga de 30kg

PLAN DE ILUMINACIÓN //
MUNDO MUNDIAL - Circo de Sur a Sur

CONTACTO
Manuel Colchero: +34 6 53 67 69 63
manuelcolchero@gmail.com

9x RECORTE 1KW 14/42	27x PAR64 CP62
2x RECORTE 1KW 25/50	8x PAR LED
6x RECORTE 1KW 15/30	6x PANORAMA 1KW
11x PC 1KW	

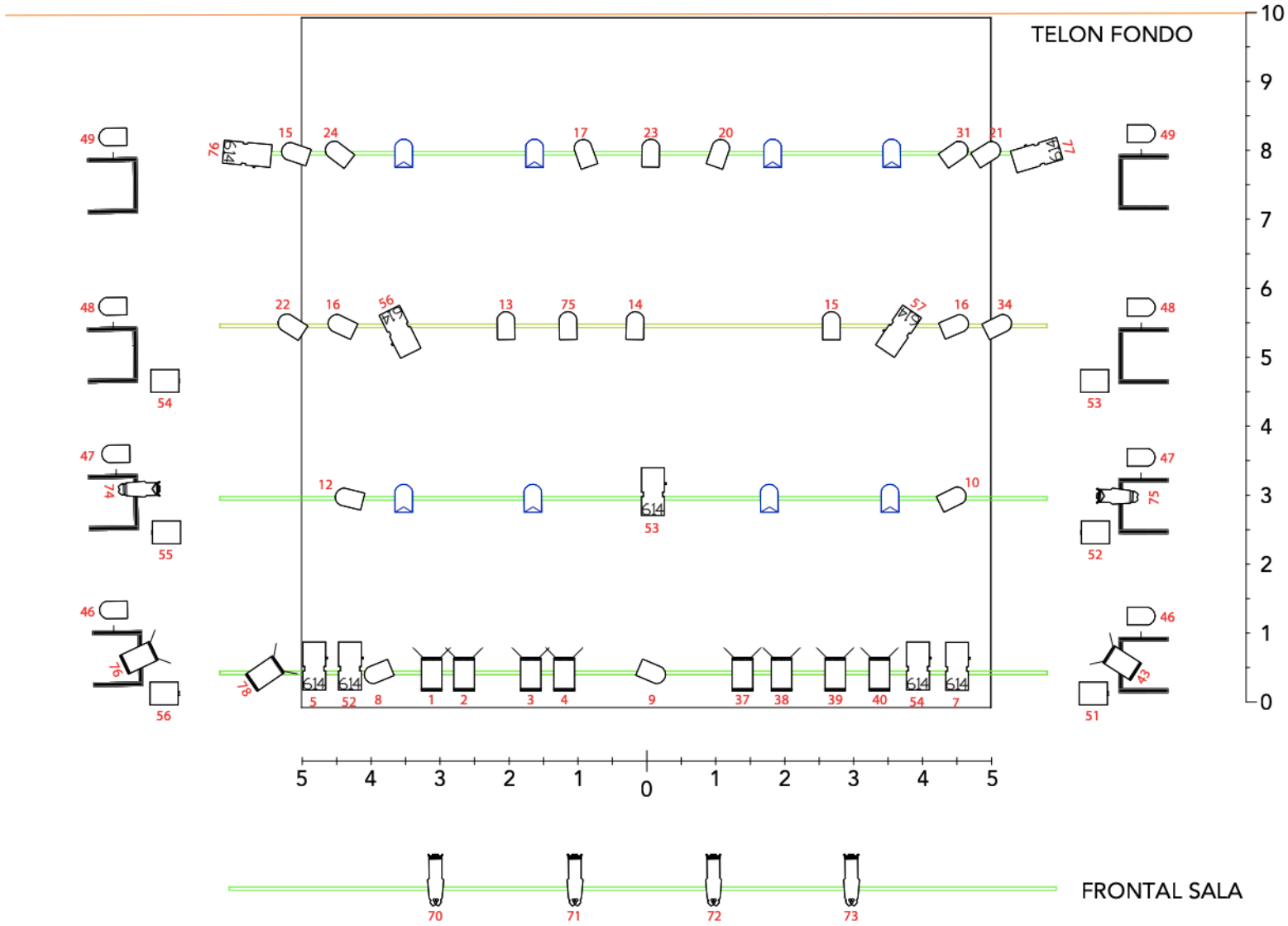

VÍDEO // MUNDO MUNDIAL - Circo de Sur a Sur

RJ45

CABINA TÉCNICA

Un proyector de vídeo

PV

Intensidad : 5000 lúmenes mínimo

Contraste : 10 000:1 mínimo

Relación de aspecto: 16:9.

Contraste: 10.000:1 mínimo.

Anchura de proyección: mínimo 7m en el tul de proyección en 16/9.

Conexión HDMI del proyector a la cabina técnica.

Un soporte para el proyector.

Conexión RJ45 del router wifi en el escenario a la cabina técnica.

Una pantalla de 15 o 17 pulgadas con entrada HDMI.

